3-201-P Schmale Abzugshaken (Paar, Spanntiefe 200 mm)

BESCHREIBUNG

Das Paar aus zwei schmalen Abzugshaken eignet sich für 2-armige Universal-Abzieher. Die schmalen Abzugshaken sorgen dafür, dass auch enge und schlecht zugängliche Zwischenräume erreicht werden.

EINSATZBEREICH

Als Zubehör für enge und schlecht zugängliche Zwischenräume.

BENEFIT

- Durch die freibeweglichen, auf der Traverse gleitenden Abzugshaken können auch exzentrische Bauteile abgezogen werden

STAMMDATEN

GTIN [GTIN]	4021176726521
Ursprungsland	DE
Material	Werkzeugstahl
Baureihe	1-P
Gewicht Brutto [kg]	3,175 kg
Verpackungsinhalt	1 Paar
Verpackungsgesetz	PAPPE PAP 21
Weltweite Vertriebsfähigkeit gegeben	Ja (REACH, RoHS, POP, PROP65, TSCA)

DETAILBILD

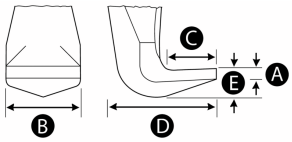

Schmale Abzugshaken (Paar, Spanntiefe 200 mm)

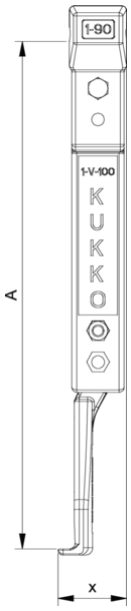

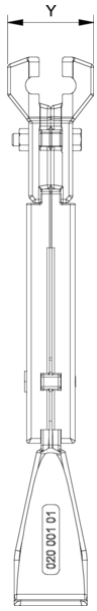

Abkürzung	Attribut	Wert
A	Spanntiefe Aussenabziehen [mm]	200 mm
K	Hakenfußstärke an der Spitze (Klauenstärke K) [mm]	6,5 mm
J	Hakenfußbreite (Klauenbreite J) [mm]	35 mm
O	Hakenfußtiefe nutzbar (Klauentiefe nutzbar O) [mm]	17 mm
H	Hakenfußtiefe gesamt (Klauentiefe gesamt H) [mm]	52 mm
L	Klauenstärke gesamt (L+1mm) (Klauenabstand zur Grundfläche) [mm]	6,5 mm
Z	Gesamtlänge [mm]	244 mm

Abkürzung	Attribut	Wert
A	Spanntiefe Aussenabziehen [mm]	200 mm
K	Hakenfußstärke an der Spitze (Klauenstärke K) [mm]	6,5 mm
J	Hakenfußbreite (Klauenbreite J) [mm]	35 mm
O	Hakenfußtiefe nutzbar (Klauentiefe nutzbar O) [mm]	17 mm
H	Hakenfußtiefe gesamt (Klauentiefe gesamt H) [mm]	52 mm
L	Klauenstärke gesamt (L+1mm) (Klauenabstand zur Grundfläche) [mm]	6,5 mm
Z	Gesamtlänge [mm]	244 mm

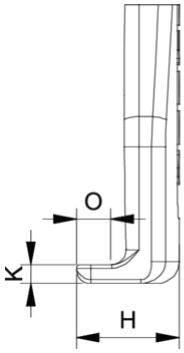

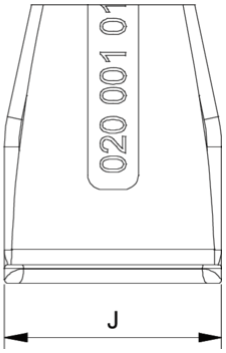

Abkürzung	Attribut	Wert
A	Spanntiefe Aussenabziehen [mm]	200 mm
K	Hakenfußstärke an der Spitze (Klauenstärke K) [mm]	6,5 mm
J	Hakenfußbreite (Klauenbreite J) [mm]	35 mm
O	Hakenfußtiefe nutzbar (Klauentiefe nutzbar O) [mm]	17 mm
H	Hakenfußtiefe gesamt (Klauentiefe gesamt H) [mm]	52 mm
L	Klauenstärke gesamt (L+1mm) (Klauenabstand zur Grundfläche) [mm]	6,5 mm
Z	Gesamtlänge [mm]	244 mm

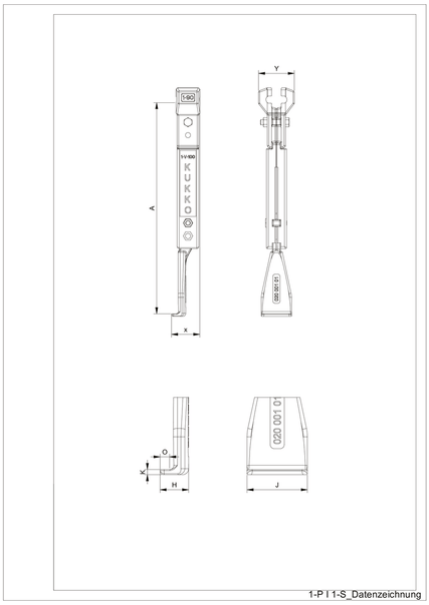

Abkürzung	Attribut	Wert
A	Spanntiefe Aussenabziehen [mm]	200 mm
K	Hakenfußstärke an der Spitze (Klauenstärke K) [mm]	6,5 mm
J	Hakenfußbreite (Klauenbreite J) [mm]	35 mm
O	Hakenfußtiefe nutzbar (Klauentiefe nutzbar O) [mm]	17 mm
H	Hakenfußtiefe gesamt (Klauentiefe gesamt H) [mm]	52 mm
L	Klauenstärke gesamt (L+1mm) (Klauenabstand zur Grundfläche) [mm]	6,5 mm

Z	Gesamtlänge [mm]	244 mm