223 Abzieher für Teile mit Gewindelöchern, mit 250 mm Schlagweg, 1 kg kg Schlagmasse



BESCHREIBUNG

Die Abzieher der Baureihe 223 werden zum Abziehen von Teilen mit zentrischen Gewindelöchern in Handwerk, Industrie und Werkstatt genutzt. Der Gleithammer ist gemeinsam mit den Gewindeadaptern dazu in der Lage. Durch das ergonomisch geformte, massive Gleitstück kann die angewandte Kraft optimal übertragen und eine starke Schockwirkung erreicht werden. Ebenso wird dadurch ein berührungsloses und schonendes Ausziehen gewährleistet.

EINSATZBEREICH

Zum Abziehen von Teilen mit zentrischen Gewindelöchern in Handwerk, Industrie und Werkstatt.

BENEFIT

- Die Gewindeadapter ermöglichen das sorgfältige und sichere Ausziehen von Teilen mit Gewindelöchern
- Mit Hilfe der auf den Gewindeadaptern gelaserten Abmessungen kann das Gewinde eindeutig identifiziert werden
- Durch die Form des Gleitstücks wird ein hohes Schlaggewicht des Gleithammers bei einfacher Anwendung ermöglicht
- Der innenanliegende Anschlagspunkt verhindert das Quetschen und gewährleistet einen sicheren Arbeitsvorgang

BEDIENUNG

- Gewinde durch Anlegen der Gewindeadapter identifizieren und passenden Adapter wählen
- Gewindeadapter in Gewindeloch einführen und Gleithammerstange montieren
- Gleithammer mittels schlagender Bewegung nutzen, um Teil herauszuziehen

STAMMDATEN

GTIN [GTIN]	4021176309083
Ursprungsland	DE
Material	Werkzeugstahl
Baureihe	223
Gewicht Brutto [kg]	1,635 kg
Verpackungsinhalt	1 Stück
Verpackungsgesetz	PAPPE PAP 21
Weltweite Vertriebsfähigkeit gegeben	Ja (REACH, RoHS, POP, PROP65, TSCA)

ANWENDUNGSBILD



DETAILBILD



ERSATZTEILE

- 223-GH_Gleithammer-Vorrichtung
- GE10-10_Gewindeeinsatz
- GE12-10_Gewindeeinsatz
- GE14-10_Gewindeeinsatz
- GE16-10_Gewindeeinsatz
- GE18-10_Gewindeeinsatz
- GE3-10_Gewindeeinsatz
- GE4-10_Gewindeeinsatz
- GE5-10_Gewindeeinsatz
- GE6-10_Gewindeeinsatz
- GE8-10_Gewindeeinsatz
- KS-22-01-GH_Gleithammervorrichtung für Ks-22-01
- VM12-10_Verbindungsmutter

Abzieher für Teile mit Gewindelöchern, mit 250 mm Schlagweg, 1 kg kg Schlagmasse

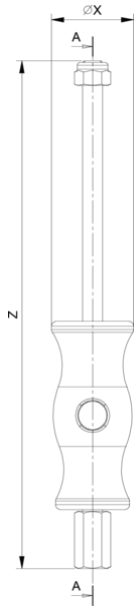

Abkürzung	Attribut	Wert
X	Durchmesser [mm]	50 mm
S2	Schlüsselweite Gewindeadapter [mm]	10 mm
Z	Gesamtlänge [mm]	300 mm
S1	Schlüsselweite Anschlagmutter [mm]	19 mm
T3	Innengewinde der Verbindungsmutter [Nennmaß]	M10
A	Schlagweg [mm]	250 mm
S1	Schlüsselweite Verbindungsmutter [mm]	19 mm
T2	Einsatzgewinde [Nennmaß]	M3, M4, M5, M6, M8, M10, M12, M14, M16, M18

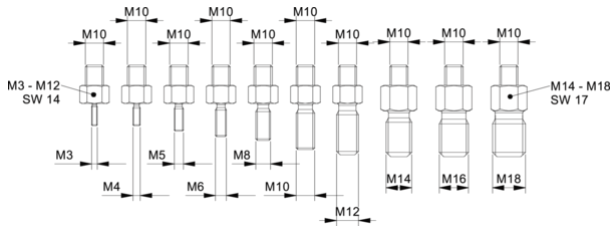

Abkürzung	Attribut	Wert
X	Durchmesser [mm]	50 mm
S2	Schlüsselweite Gewindeadapter [mm]	10 mm
Z	Gesamtlänge [mm]	300 mm
S1	Schlüsselweite Anschlagmutter [mm]	19 mm
T3	Innengewinde der Verbindungsmutter [Nennmaß]	M10
A	Schlagweg [mm]	250 mm
S1	Schlüsselweite Verbindungsmutter [mm]	19 mm
T2	Einsatzgewinde [Nennmaß]	M3, M4, M5, M6, M8, M10, M12, M14, M16, M18

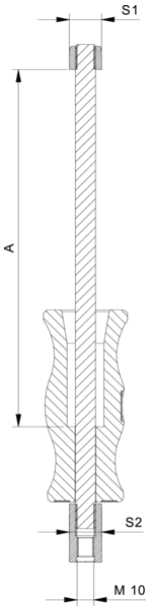

Abkürzung	Attribut	Wert
X	Durchmesser [mm]	50 mm
S2	Schlüsselweite Gewindeadapter [mm]	10 mm
Z	Gesamtlänge [mm]	300 mm
S1	Schlüsselweite Anschlagmutter [mm]	19 mm
T3	Innengewinde der Verbindungsmutter [Nennmaß]	M10
A	Schlagweg [mm]	250 mm
S1	Schlüsselweite Verbindungsmutter [mm]	19 mm
T2	Einsatzgewinde [Nennmaß]	M3, M4, M5, M6, M8, M10, M12, M14, M16, M18

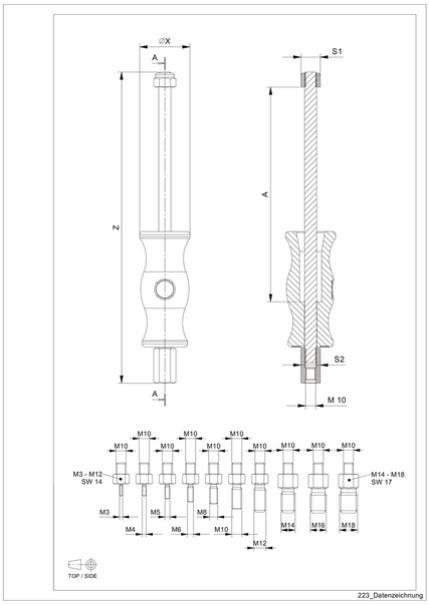

Abkürzung	Attribut	Wert
X	Durchmesser [mm]	50 mm
S2	Schlüsselweite Gewindeadapter [mm]	10 mm
Z	Gesamtlänge [mm]	300 mm
S1	Schlüsselweite Anschlagmutter [mm]	19 mm

T3	Innengewinde der Verbindungsmutter [Nennmaß]	M10
A	Schlagweg [mm]	250 mm
S1	Schlüsselweite Verbindungsmutter [mm]	19 mm
T2	Einsatzgewinde [Nennmaß]	M3, M4, M5, M6, M8, M10, M12, M14, M16, M18