20-4-B 2-armiger Universal-Abzieher mit verstellbaren Abzugshaken, fetthydr. Spindel, bis 520 mm Spannweite, 200 mm Spanntiefe

BESCHREIBUNG

Basierend auf dem Erfinderreichtum und Pioniergeist von Alfred Kleinbongartz erhalten die Universal-Abzieher mit gleitenden, immer parallelen Abzugshaken der Baureihe 20-Classic-B ein funktionelles Upgrade. Dabei stehen Bedienkomfort und Benutzerfreundlichkeit im Fokus. Konkret wurden folgende Optimierungen vorgenommen: Zur Erhöhung der Belastbarkeit wurden die Abzieher mit verstärkten Schultern ausgestattet, wodurch ein stabiles H-Profil entsteht. Dies ist der neu durchdachten, innovativen Konstruktion der Traverse zu verdanken, die selbst unter hoher Zugkraft maximale Stabilität gewährleistet. Oberhalb der Traverse befindet sich eine Einstellskala als Orientierungshilfe, die ein gleichmäßiges Justieren der Abzugshaken ermöglicht und auch bei höchsten Abzugskräften für ein zentrisches sowie kraftoptimiertes Abziehen sorgt. Dank der Schnellspann-Abzugshaken lassen sich Einstellungen und Nachjustierungen schnell und unkompliziert durchführen. Unterhalb der Traverse steht neben der Ersatzteilnummer der Traverse für Nachbestellungen eine weitere sechsstellige Nummer. Die ersten drei Ziffern geben Auskunft darüber, welche Spindel mit der Traverse kompatibel ist. Die letzten drei Ziffern (xxx) kennzeichnen die variable Spindellänge. Die fetthydraulische Spindel erreicht eine mittlere Zugkraft von maximal 15 t. Für Abziehvorgänge mit einer Zugkraft bis zu 10 t und/oder bei beengten Platzverhältnissen kann die mechanische Spindel genutzt werden. Ein weiterer Benefit sind die beiden Ösen seitlich der Traverse zur Anbringung einer Fallsicherung (Baureihe 660), welche den Abzieher zusätzlich sichert, sowie für eine sichere Fixierung bei der Arbeit oder Aufbewahrung sorgt. Die 2-armigen Universal-Abzieher mit verstellbaren und robusten Standardhaken werden zum besonders sicheren Abziehen von extrem festsitzenden Lagern, Zahnrädern und Scheiben in allen gängigen Größen für Handwerk, Werkstatt und Industrie eingesetzt. Damit lässt sich jedes Bauteil lösen, das auf einer Welle sitzt und von außen frei zugänglich ist. Durch ein einfaches Umdrehen der Abzugshaken können die Abzieher auch als Innenauszieher verwendet werden.

EINSATZBEREICH

Zum besonders sicheren Abziehen von extrem festsitzenden Lagern, Zahnrädern und Scheiben in allen gängigen Größen für Handwerk, Werkstatt und Industrie.

BENEFIT

- Schraubverbindung ermöglicht leichtes Lösen und besonders festes Anziehen der Abzugshaken mit einem Sechskantschlüssel
- Fetthydraulische Spindel garantiert ein leichtes und kontrolliertes Abziehen von besonders festsitzenden Teilen bei geringem Kraftaufwand
- Bei begrenzten Raumverhältnissen, die einen direkten Zugang zum Bauteil erfordern, kann die mechanische Spindel eingesetzt werden
- Mechanische Spindel verfügt über eine drehbare Spindelspitze zum sicheren Aufsetzen auf glatten Oberflächen und bei Zentrierungen
- Anwendung auch bei exzentrischen Bauteilen durch freibewegliche, auf der Traverse gleitende Abzugshaken
- Sechskantprofil an der Traverse zum sicheren Gegenhalten
- Variable Anpassung an jede Spannweite zwischen 5,4 mm - 520 mm
- Abschersichere Aufhängung der Klaue im Gleitstück (Armlock Technology)
- Optional umrüstbar von einem Außenabzieher zu einem Innenauszieher durch Umdrehen der Abzugshaken
- Abrutschsicherung am Spindelkopf für sicheres Arbeiten mit Schraubenschlüssel
- Spindelauslauf zum Schutz des Gewindes
- Abzieher sind mit technischen Attributen und Herstellerinformationen beschriftet (Etikett)

BEDIENUNG

- Abzugshaken von außen an das abzuziehende Teil ansetzen
- Klauen unter das Bauteil schieben
- Schraubenschlüssel zur Befestigung der Haken nutzen
- Sechskant am Spindelkopf mit einer Ratsche oder einem Ringmaulschlüssel betätigen
- Hydraulikspindel nachsetzen, bis das Bauteil gelöst ist

STAMMDATEN

GTIN [GTIN]	4021176885983
Ursprungsland	DE
Material	Werkzeugstahl
Baureihe	20-Classic-B
Gewicht Brutto [kg]	2 kg

Verpackungsinhalt	1 Stück
Verpackungsgesetz	PAPPE PAP 21
Weltweite Vertriebsfähigkeit gegeben	Ja (REACH, RoHS, POP, PROP65, TSCA)

ERSATZTEILE

- 20-4-T_Traverse für 20-4
- 3-200-P_Standard-Abzugshaken
- 633370_Zweiseitige Spindelspitze
- 633400_Mechanische Druckspindel | 2,71 kg
- 8-1-B_Lange Hydraulikspindel | 7,655 kg

2-armiger Universal-Abzieher mit verstellbaren Abzugshaken, fetthydr. Spindel, bis 520 mm Spannweite, 200 mm Spanntiefe

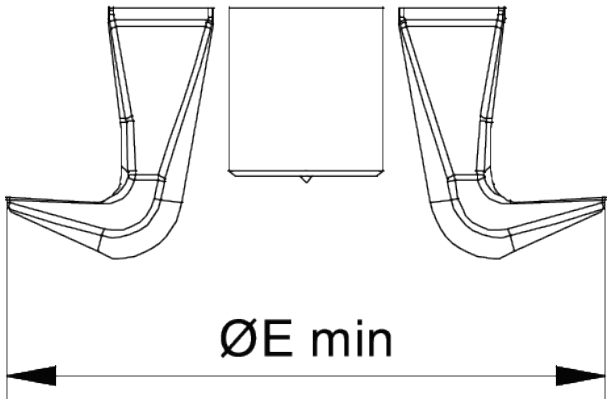

Abkürzung	Attribut	Wert
X	Gesamtbreite [mm]	600 mm
Z	Höhe [mm]	451 mm
A	Spanntiefe Aussenabziehen [mm]	200 mm
S1	Schlüsselweite Betätigungssechskant [mm]	36 mm
Cmin	Spannweite Aussenabziehen (min.) [mm]	5,4 mm
Cmax	Spannweite Aussenabziehen (max.) [mm]	520 mm
K	Hakenfußstärke an der Spitze (Klauenstärke K) [mm]	4 mm
J	Hakenfußbreite (Klauenbreite J) [mm]	35 mm
O	Hakenfußtiefe nutzbar (Klauentiefe nutzbar O) [mm]	37,3 mm
H	Hakenfußtiefe gesamt (Klauentiefe gesamt H) [mm]	62,8 mm
L	Klauenstärke gesamt (L+1mm) (Klauenabstand zur Grundfläche) [mm]	20 mm
Emin	Spannweite Innenausziehen (min.) [mm]	200 mm
Emax	Spannweite Innenausziehen (max.) [mm]	590 mm
Tmax	max. Drehmoment [Nm]	45 Nm
Fmax	max. Zugkraft [t]	15 t
Fmax	max. Zugkraft [kN]	150 kN

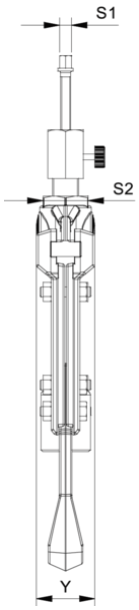

Abkürzung	Attribut	Wert
X	Gesamtbreite [mm]	600 mm
Z	Höhe [mm]	451 mm
A	Spanntiefe Aussenabziehen [mm]	200 mm
S1	Schlüsselweite Betätigungssechskant [mm]	36 mm
Cmin	Spannweite Aussenabziehen (min.) [mm]	5,4 mm
Cmax	Spannweite Aussenabziehen (max.) [mm]	520 mm
K	Hakenfußstärke an der Spitze (Klauenstärke K) [mm]	4 mm
J	Hakenfußbreite (Klauenbreite J) [mm]	35 mm
O	Hakenfußtiefe nutzbar (Klauentiefe nutzbar O) [mm]	37,3 mm
H	Hakenfußtiefe gesamt (Klauentiefe gesamt H) [mm]	62,8 mm
L	Klauenstärke gesamt (L+1mm) (Klauenabstand zur Grundfläche) [mm]	20 mm
Emin	Spannweite Innenausziehen (min.) [mm]	200 mm
Emax	Spannweite Innenausziehen (max.) [mm]	590 mm
Tmax	max. Drehmoment [Nm]	45 Nm
Fmax	max. Zugkraft [t]	15 t
Fmax	max. Zugkraft [kN]	150 kN

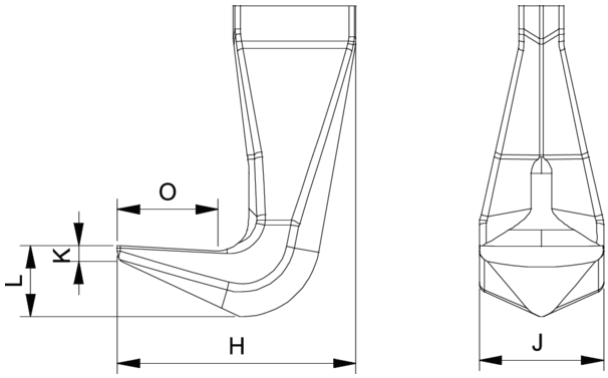

Abkürzung	Attribut	Wert
X	Gesamtbreite [mm]	600 mm
Z	Höhe [mm]	451 mm
A	Spanntiefe Aussenabziehen [mm]	200 mm
S1	Schlüsselweite Betätigungssechskant [mm]	36 mm
Cmin	Spannweite Aussenabziehen (min.) [mm]	5,4 mm
Cmax	Spannweite Aussenabziehen (max.) [mm]	520 mm
K	Hakenfußstärke an der Spitze (Klauenstärke K) [mm]	4 mm

J	Hakenfußbreite (Klauenbreite J) [mm]	35 mm
O	Hakenfußtiefe nutzbar (Klauentiefe nutzbar O) [mm]	37,3 mm
H	Hakenfußtiefe gesamt (Klauentiefe gesamt H) [mm]	62,8 mm
L	Klauenstärke gesamt (L+1mm) (Klauenabstand zur Grundfläche) [mm]	20 mm
Emin	Spannweite Innenausziehen (min.) [mm]	200 mm
Emax	Spannweite Innenausziehen (max.) [mm]	590 mm
Tmax	max. Drehmoment [Nm]	45 Nm
Fmax	max. Zugkraft [t]	15 t
Fmax	max. Zugkraft [kN]	150 kN

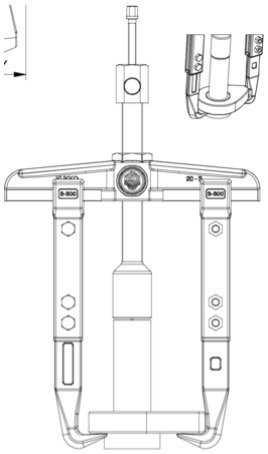

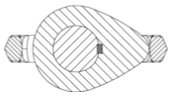

Abkürzung	Attribut	Wert
X	Gesamtbreite [mm]	600 mm
Z	Höhe [mm]	451 mm
A	Spanntiefe Aussenabziehen [mm]	200 mm
S1	Schlüsselweite Betätigungssechskant [mm]	36 mm
Cmin	Spannweite Aussenabziehen (min.) [mm]	5,4 mm
Cmax	Spannweite Aussenabziehen (max.) [mm]	520 mm
K	Hakenfußstärke an der Spitze (Klauenstärke K) [mm]	4 mm
J	Hakenfußbreite (Klauenbreite J) [mm]	35 mm
O	Hakenfußtiefe nutzbar (Klauentiefe nutzbar O) [mm]	37,3 mm
H	Hakenfußtiefe gesamt (Klauentiefe gesamt H) [mm]	62,8 mm
L	Klauenstärke gesamt (L+1mm) (Klauenabstand zur Grundfläche) [mm]	20 mm
Emin	Spannweite Innenausziehen (min.) [mm]	200 mm
Emax	Spannweite Innenausziehen (max.) [mm]	590 mm
Tmax	max. Drehmoment [Nm]	45 Nm
Fmax	max. Zugkraft [t]	15 t
Fmax	max. Zugkraft [kN]	150 kN