# 11-2-A3 Extra kräftiger, 3-armiger Universal-Abzieher, bis 650 mm Spannweite, 300 mm Spanntiefe

## BESCHREIBUNG

Der extra kräftige, 3-armige Universal-Abzieher wird zum Abziehen von schweren Lagern, Zahnrädern und Scheiben in allen gängigen Größen für Handwerk, Werkstatt und Industrie eingesetzt. Damit lässt sich jedes Bauteil lösen, das auf einer Welle sitzt und von außen frei zugänglich ist. Ausgestattet mit robusten und verstellbaren Standardhaken sorgt die massive Bauweise des Abziehers sowohl beim Außenabziehen als auch beim Innenausziehen für eine kraftvolle, zerstörungsfreie Demontage. Die 3-Armigkeit garantiert eine gleichmäßige Lastverteilung und dadurch einen besonders sicheren Halt am abzuziehenden Teil.

## EINSATZBEREICH

Zum Abziehen von schweren Lagern, Zahnrädern und Scheiben in allen gängigen Größen für Handwerk, Werkstatt und Industrie.

## BENEFIT

- Schraubverbindung ermöglicht leichtes Lösen und besonders festes Anziehen der Abzugshaken mit einem Sechskantschlüssel
- 3-Armigkeit sorgt für eine gleichmäßige Kraftverteilung und ermöglicht größere Abziehkräfte
- Anwendung auch bei exzentrischen Bauteilen durch freibewegliche, auf der Traverse gleitende Abzugshaken
- Variable Anpassung an jede Spannweite zwischen 155 mm – 650 mm
- Sicheres Aufsetzen der Spindel durch drehbare Spindelspitze sowohl auf glatten Oberflächen als auch bei Zentrierungen (Switch Technology)
- Optional umrüstbar von einem Außenabzieher zu einem Innenauszieher durch Umdrehen der Abzugshaken
- Abrutschsicherung am Spindelkopf für sicheres Arbeiten mit Schraubenschlüssel
- Spindelauslauf zum Schutz des Gewindes

## BEDIENUNG

- Abzugshaken von außen an das abzuziehende Teil ansetzen
- Klauen unter das Bauteil schieben
- Schraubenschlüssel zur Befestigung der Haken nutzen
- Spindel zur Fixierung manuell auf Druck ziehen
- Sechskant am Spindelkopf mit einer Ratsche oder einem Ringmaulschlüssel in Bewegung setzten, bis das Bauteil gelöst ist

## ANWENDUNGSBILD

## STAMMDATEN

| | |
|---|---|
| GTIN [GTIN] | 4021176706158 |
| Ursprungsland | DE |
| Material | Werkzeugstahl |
| Baureihe | 11-A |
| Gewicht Brutto [kg] | 26,25 kg |
| Verpackungsinhalt | 1 Stück |
| Verpackungsgesetz | PAPPE PAP 21 |
| Weltweite Vertriebsfähigkeit gegeben | Ja (REACH, RoHS, POP, PROP65, TSCA) |

## ERSATZTEILE

- 11-1-20_Einsatzbuchse
- 11-1-206_Druckspindel
- 11-650_3-Arm Traverse
- 3-300-S_Standard-Abzugshaken (Satz)
- 633370_Zweiseitige Spindelspitze
- 637350_Mechanische Druckspindel | 3,12 kg

# Extra kräftiger, 3-armiger Universal-Abzieher, bis 650 mm Spannweite, 300 mm Spanntiefe

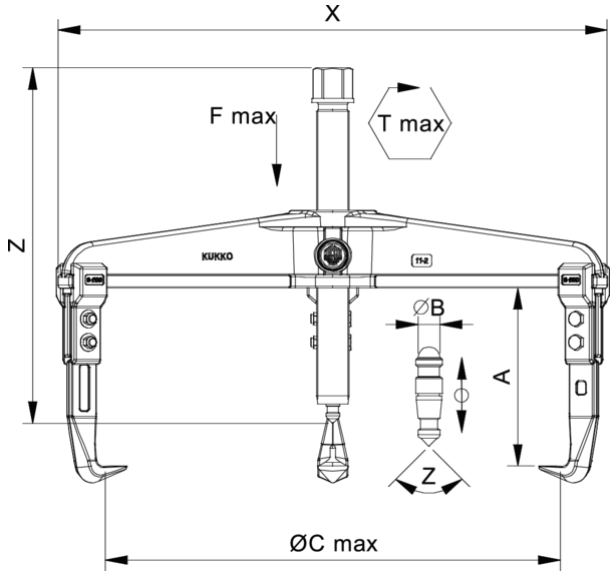


| Abkürzung | Attribut | Wert |
|---|---|---|
| X | Gesamtbreite [mm] | 720 mm |
| Y | Gesamttiefe [mm] | 720 mm |
| Z | Höhe [mm] | 416 mm |
| A | Spanntiefe Aussenabziehen [mm] | 300 mm |
| S1 | Schlüsselweite Betätigungssechskant [mm] | 41 mm |
| Cmin | Spannweite Aussenabziehen (min.) [mm] | 155 mm |
| Cmax | Spannweite Aussenabziehen (max.) [mm] | 650 mm |
| K | Hakenfußstärke an der Spitze (Klauenstärke K) [mm] | 4 mm |
| J | Hakenfußbreite (Klauenbreite J) [mm] | 35 mm |
| O | Hakenfußtiefe nutzbar (Klauentiefe nutzbar O) [mm] | 32,5 mm |
| H | Hakenfußtiefe gesamt (Klauentiefe gesamt H) [mm] | 67 mm |
| L | Klauenstärke gesamt (L+1mm) (Klauenabstand zur Grundfläche) [mm] | 20 mm |
| Emin | Spannweite Innenausziehen (min.) [mm] | 290 mm |
| Emax | Spannweite Innenausziehen (max.) [mm] | 740 mm |
| Tmax | max. Drehmoment [Nm] | 650 Nm |
| Fmax | max. Zugkraft [t] | 20 t |
| Fmax | max. Zugkraft [kN] | 200 kN |

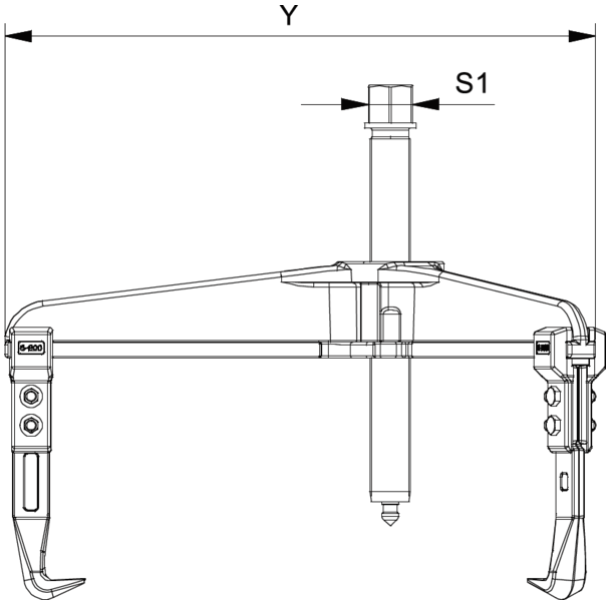


| Abkürzung | Attribut | Wert |
|---|---|---|
| X | Gesamtbreite [mm] | 720 mm |
| Y | Gesamttiefe [mm] | 720 mm |
| Z | Höhe [mm] | 416 mm |
| A | Spanntiefe Aussenabziehen [mm] | 300 mm |
| S1 | Schlüsselweite Betätigungssechskant [mm] | 41 mm |
| Cmin | Spannweite Aussenabziehen (min.) [mm] | 155 mm |
| Cmax | Spannweite Aussenabziehen (max.) [mm] | 650 mm |
| K | Hakenfußstärke an der Spitze (Klauenstärke K) [mm] | 4 mm |
| J | Hakenfußbreite (Klauenbreite J) [mm] | 35 mm |
| O | Hakenfußtiefe nutzbar (Klauentiefe nutzbar O) [mm] | 32,5 mm |
| H | Hakenfußtiefe gesamt (Klauentiefe gesamt H) [mm] | 67 mm |
| L | Klauenstärke gesamt (L+1mm) (Klauenabstand zur Grundfläche) [mm] | 20 mm |
| Emin | Spannweite Innenausziehen (min.) [mm] | 290 mm |
| Emax | Spannweite Innenausziehen (max.) [mm] | 740 mm |
| Tmax | max. Drehmoment [Nm] | 650 Nm |
| Fmax | max. Zugkraft [t] | 20 t |
| Fmax | max. Zugkraft [kN] | 200 kN |

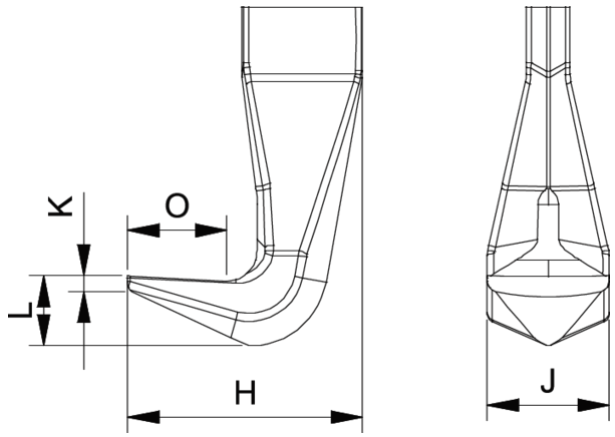


| Abkürzung | Attribut | Wert |
|---|---|---|
| X | Gesamtbreite [mm] | 720 mm |
| Y | Gesamttiefe [mm] | 720 mm |
| Z | Höhe [mm] | 416 mm |

| | | |
|---|---|---|
| A | Spanntiefe Aussenabziehen [mm] | 300 mm |
| S1 | Schlüsselweite Betätigungssechskant [mm] | 41 mm |
| Cmin | Spannweite Aussenabziehen (min.) [mm] | 155 mm |
| Cmax | Spannweite Aussenabziehen (max.) [mm] | 650 mm |
| K | Hakenfußstärke an der Spitze (Klauenstärke K) [mm] | 4 mm |
| J | Hakenfußbreite (Klauenbreite J) [mm] | 35 mm |
| O | Hakenfußtiefe nutzbar (Klauentiefe nutzbar O) [mm] | 32,5 mm |
| H | Hakenfußtiefe gesamt (Klauentiefe gesamt H) [mm] | 67 mm |
| L | Klauenstärke gesamt (L+1mm) (Klauenabstand zur Grundfläche) [mm] | 20 mm |
| Emin | Spannweite Innenausziehen (min.) [mm] | 290 mm |
| Emax | Spannweite Innenausziehen (max.) [mm] | 740 mm |
| Tmax | max. Drehmoment [Nm] | 650 Nm |
| Fmax | max. Zugkraft [t] | 20 t |
| Fmax | max. Zugkraft [kN] | 200 kN |

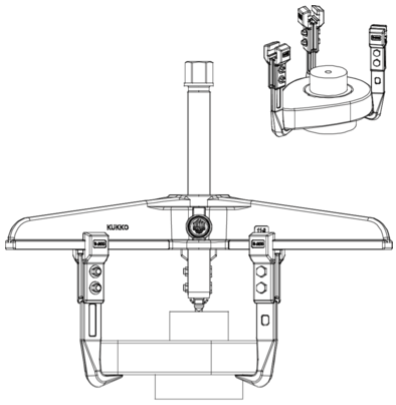

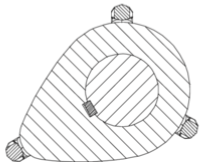

| Abkürzung | Attribut | Wert |
|---|---|---|
| X | Gesamtbreite [mm] | 720 mm |
| Y | Gesamttiefe [mm] | 720 mm |
| Z | Höhe [mm] | 416 mm |
| A | Spanntiefe Aussenabziehen [mm] | 300 mm |
| S1 | Schlüsselweite Betätigungssechskant [mm] | 41 mm |
| Cmin | Spannweite Aussenabziehen (min.) [mm] | 155 mm |
| Cmax | Spannweite Aussenabziehen (max.) [mm] | 650 mm |
| K | Hakenfußstärke an der Spitze (Klauenstärke K) [mm] | 4 mm |
| J | Hakenfußbreite (Klauenbreite J) [mm] | 35 mm |
| O | Hakenfußtiefe nutzbar (Klauentiefe nutzbar O) [mm] | 32,5 mm |
| H | Hakenfußtiefe gesamt (Klauentiefe gesamt H) [mm] | 67 mm |
| L | Klauenstärke gesamt (L+1mm) (Klauenabstand zur Grundfläche) [mm] | 20 mm |
| Emin | Spannweite Innenausziehen (min.) [mm] | 290 mm |
| Emax | Spannweite Innenausziehen (max.) [mm] | 740 mm |
| Tmax | max. Drehmoment [Nm] | 650 Nm |
| Fmax | max. Zugkraft [t] | 20 t |
| Fmax | max. Zugkraft [kN] | 200 kN |