1-92-S Schnellverstellbare Standard-Abzugshaken (Satz, Spanntiefe 100 mm)

BESCHREIBUNG

Der Satz aus drei schnellverstellbaren Standard-Abzugshaken eignet sich für 3-armige Universal-Abzieher. Die robusten Abzugshaken garantieren ein besonders sicheres und bedienungsfreundliches Abziehen von Lagern, Zahnrädern und Scheiben.

EINSATZBEREICH

Als Zubehör für ein besonders sicheres und bedienungsfreundliches Abziehen von Lagern, Zahnrädern und Scheiben.

BENEFIT

- Durch die freibeweglichen, auf der Traverse gleitenden Abzugshaken können auch exzentrische Bauteile abgezogen werden
- Dank der Rändel wird ein werkzeugloses, schnelles Lösen oder Verschieben der Abzughaken ermöglicht

STAMMDATEN

GTIN [GTIN]	4021176973741
Ursprungsland	DE
Material	Werkzeugstahl
Baureihe	2-S
Gewicht Brutto [kg]	0,92 kg
Verpackungsinhalt	1 Satz
Verpackungsgesetz	PAPPE PAP 21
Weltweite Vertriebsfähigkeit gegeben	Ja (REACH, RoHS, POP, PROP65, TSCA)

DETAILBILD

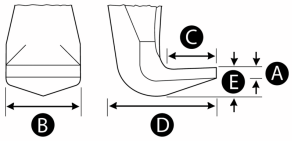

Schnellverstellbare Standard-Abzugshaken (Satz, Spanntiefe 100 mm)

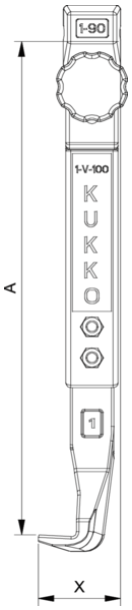

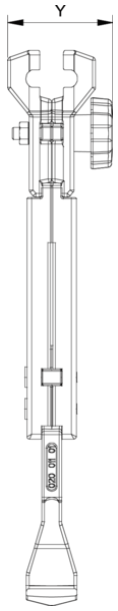

Abkürzung	Attribut	Wert
A	Spanntiefe Aussenabziehen [mm]	100 mm
K	Hakenfußstärke an der Spitze (Klauenstärke K) [mm]	3 mm
J	Hakenfußbreite (Klauenbreite J) [mm]	20 mm
O	Hakenfußtiefe nutzbar (Klauentiefe nutzbar O) [mm]	15 mm
H	Hakenfußtiefe gesamt (Klauentiefe gesamt H) [mm]	31 mm
L	Klauenstärke gesamt (L+1mm) (Klauenabstand zur Grundfläche) [mm]	10 mm
Z	Gesamtlänge [mm]	132 mm

Abkürzung	Attribut	Wert
A	Spanntiefe Aussenabziehen [mm]	100 mm
K	Hakenfußstärke an der Spitze (Klauenstärke K) [mm]	3 mm
J	Hakenfußbreite (Klauenbreite J) [mm]	20 mm
O	Hakenfußtiefe nutzbar (Klauentiefe nutzbar O) [mm]	15 mm
H	Hakenfußtiefe gesamt (Klauentiefe gesamt H) [mm]	31 mm
L	Klauenstärke gesamt (L+1mm) (Klauenabstand zur Grundfläche) [mm]	10 mm
Z	Gesamtlänge [mm]	132 mm

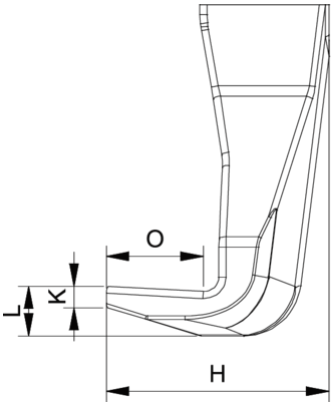

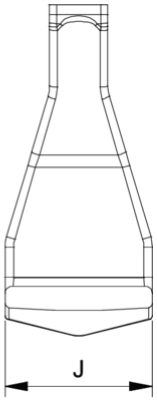

Abkürzung	Attribut	Wert
A	Spanntiefe Aussenabziehen [mm]	100 mm
K	Hakenfußstärke an der Spitze (Klauenstärke K) [mm]	3 mm
J	Hakenfußbreite (Klauenbreite J) [mm]	20 mm
O	Hakenfußtiefe nutzbar (Klauentiefe nutzbar O) [mm]	15 mm
H	Hakenfußtiefe gesamt (Klauentiefe gesamt H) [mm]	31 mm
L	Klauenstärke gesamt (L+1mm) (Klauenabstand zur Grundfläche) [mm]	10 mm
Z	Gesamtlänge [mm]	132 mm

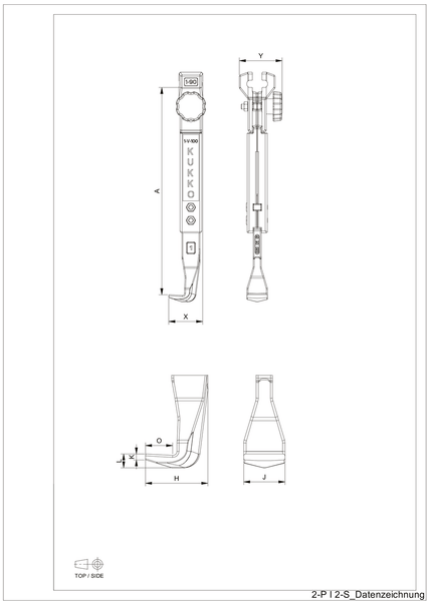

Abkürzung	Attribut	Wert
A	Spanntiefe Aussenabziehen [mm]	100 mm
K	Hakenfußstärke an der Spitze (Klauenstärke K) [mm]	3 mm
J	Hakenfußbreite (Klauenbreite J) [mm]	20 mm
O	Hakenfußtiefe nutzbar (Klauentiefe nutzbar O) [mm]	15 mm
H	Hakenfußtiefe gesamt (Klauentiefe gesamt H) [mm]	31 mm
L	Klauenstärke gesamt (L+1mm) (Klauenabstand zur Grundfläche) [mm]	10 mm

Z	Gesamtlänge [mm]	132 mm