1-252-P Schnellverstellbare Standard-Abzugshaken (Paar, Spanntiefe 250 mm)



BESCHREIBUNG

Das Paar aus zwei schnellverstellbaren Standard-Abzugshaken eignet sich für 2-armige Universal-Abzieher. Die robusten Abzugshaken garantieren ein besonders sicheres und bedienungsfreundliches Abziehen von Lagern, Zahnrädern und Scheiben.

EINSATZBEREICH

Als Zubehör für ein besonders sicheres und bedienungsfreundliches Abziehen von Lagern, Zahnrädern und Scheiben.

BENEFIT

- Durch die freibeweglichen, auf der Traverse gleitenden Abzugshaken können auch exzentrische Bauteile abgezogen werden
- Durch die Rändel wird ein werkzeugloses, schnelles Lösen oder Verschieben der Abzughaken ermöglicht

STAMMDATEN

GTIN [GTIN]	4021176973673
Ursprungsland	DE
Material	Werkzeugstahl
Baureihe	2-P
Gewicht Brutto [kg]	1,41 kg
Verpackungsinhalt	1 Paar
Verpackungsgesetz	Rezykkat rHDPE 61
Weltweite Vertriebsfähigkeit gegeben	Ja (REACH, RoHS, POP, PROP65, TSCA)

DETAILBILD

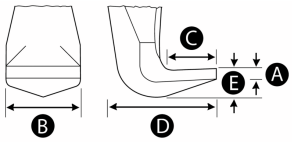

Schnellverstellbare Standard-Abzugshaken (Paar, Spanntiefe 250 mm)

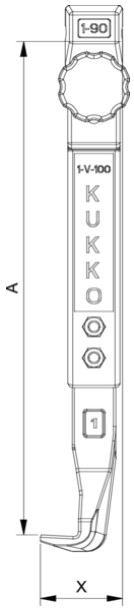

Abkürzung	Attribut	Wert
A	Spanntiefe Aussenabziehen [mm]	250 mm
K	Hakenfußstärke an der Spitze (Klauenstärke K) [mm]	3 mm
J	Hakenfußbreite (Klauenbreite J) [mm]	20 mm
O	Hakenfußtiefe nutzbar (Klauentiefe nutzbar O) [mm]	15 mm
H	Hakenfußtiefe gesamt (Klauentiefe gesamt H) [mm]	31 mm
L	Klauenstärke gesamt (L+1mm) (Klauenabstand zur Grundfläche) [mm]	10 mm
Z	Gesamtlänge [mm]	282 mm

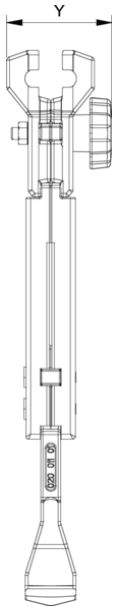

Abkürzung	Attribut	Wert
A	Spanntiefe Aussenabziehen [mm]	250 mm
K	Hakenfußstärke an der Spitze (Klauenstärke K) [mm]	3 mm
J	Hakenfußbreite (Klauenbreite J) [mm]	20 mm
O	Hakenfußtiefe nutzbar (Klauentiefe nutzbar O) [mm]	15 mm
H	Hakenfußtiefe gesamt (Klauentiefe gesamt H) [mm]	31 mm
L	Klauenstärke gesamt (L+1mm) (Klauenabstand zur Grundfläche) [mm]	10 mm
Z	Gesamtlänge [mm]	282 mm

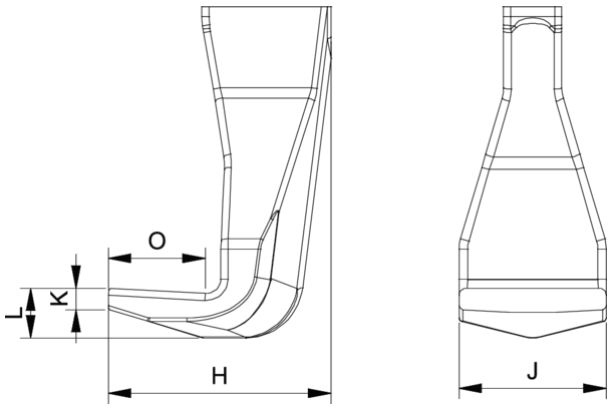

Abkürzung	Attribut	Wert
A	Spanntiefe Aussenabziehen [mm]	250 mm
K	Hakenfußstärke an der Spitze (Klauenstärke K) [mm]	3 mm
J	Hakenfußbreite (Klauenbreite J) [mm]	20 mm
O	Hakenfußtiefe nutzbar (Klauentiefe nutzbar O) [mm]	15 mm
H	Hakenfußtiefe gesamt (Klauentiefe gesamt H) [mm]	31 mm
L	Klauenstärke gesamt (L+1mm) (Klauenabstand zur Grundfläche) [mm]	10 mm
Z	Gesamtlänge [mm]	282 mm

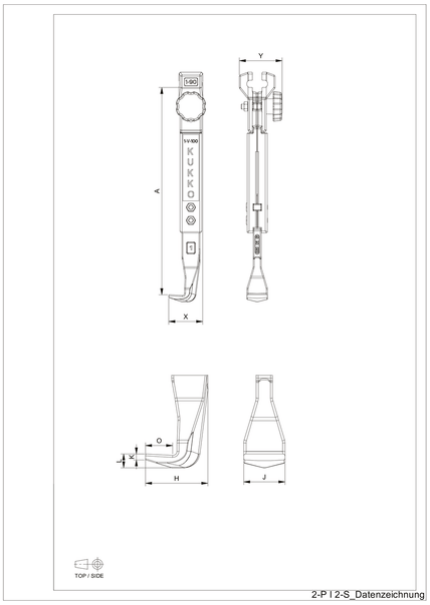

Abkürzung	Attribut	Wert
A	Spanntiefe Aussenabziehen [mm]	250 mm
K	Hakenfußstärke an der Spitze (Klauenstärke K) [mm]	3 mm
J	Hakenfußbreite (Klauenbreite J) [mm]	20 mm
O	Hakenfußtiefe nutzbar (Klauentiefe nutzbar O) [mm]	15 mm
H	Hakenfußtiefe gesamt (Klauentiefe gesamt H) [mm]	31 mm
L	Klauenstärke gesamt (L+1mm) (Klauenabstand zur Grundfläche) [mm]	10 mm

Z	Gesamtlänge [mm]	282 mm